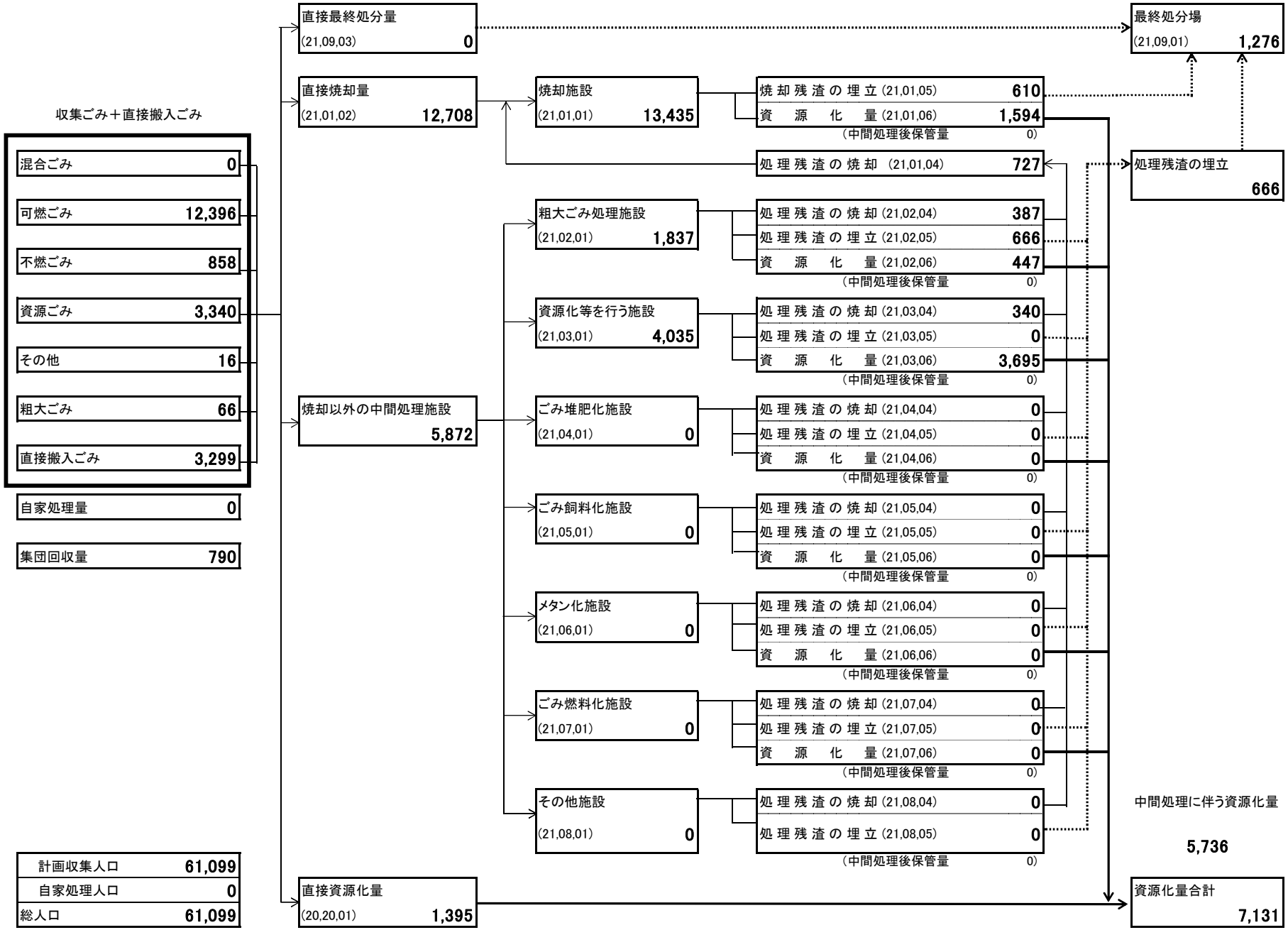合計 処理量（平成27年度実績） ごみ処理フローシート