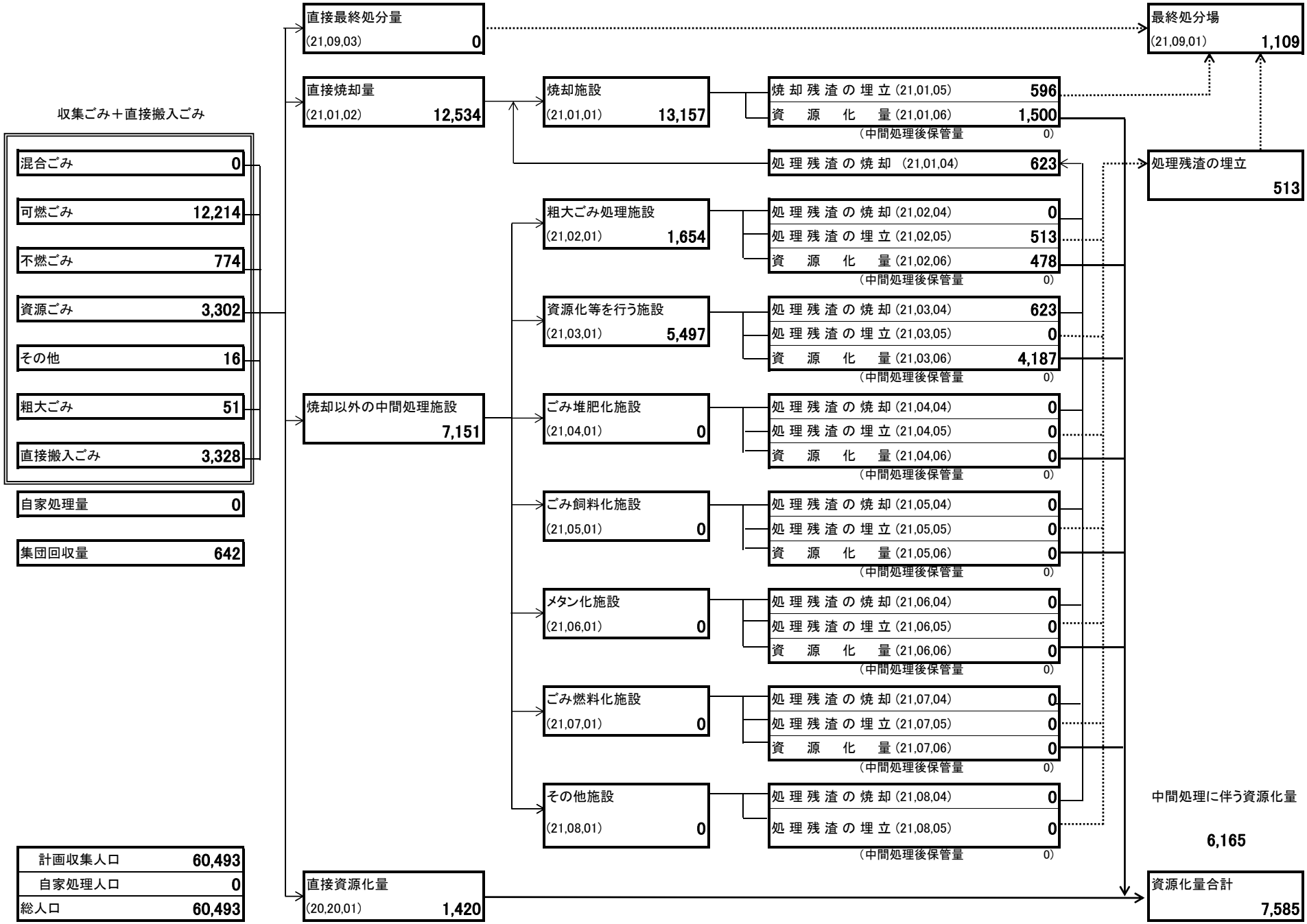合計 処理量（平成28年度実績） ごみ処理フローシート