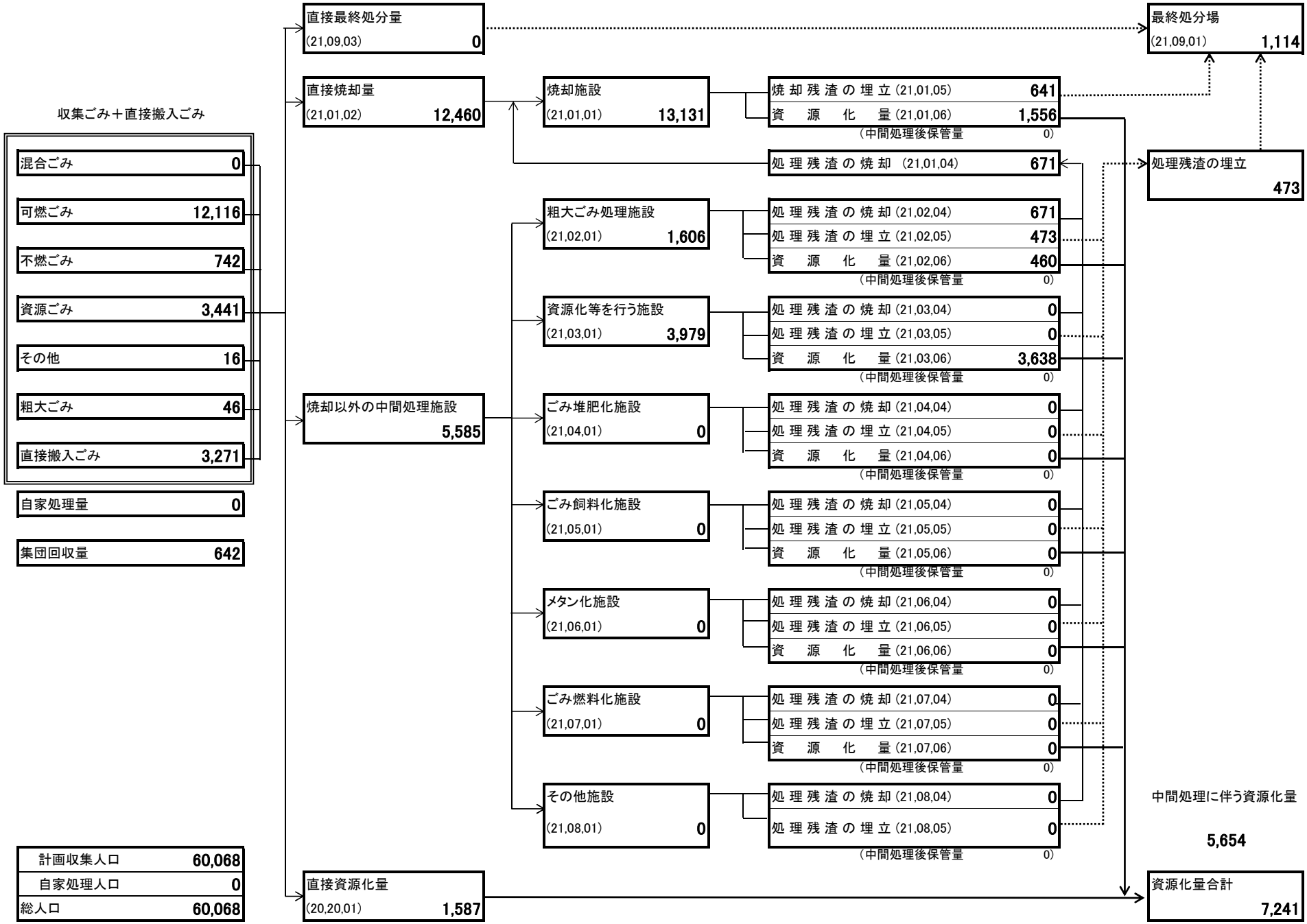合計 処理量（平成29年度実績） ごみ処理フローシート