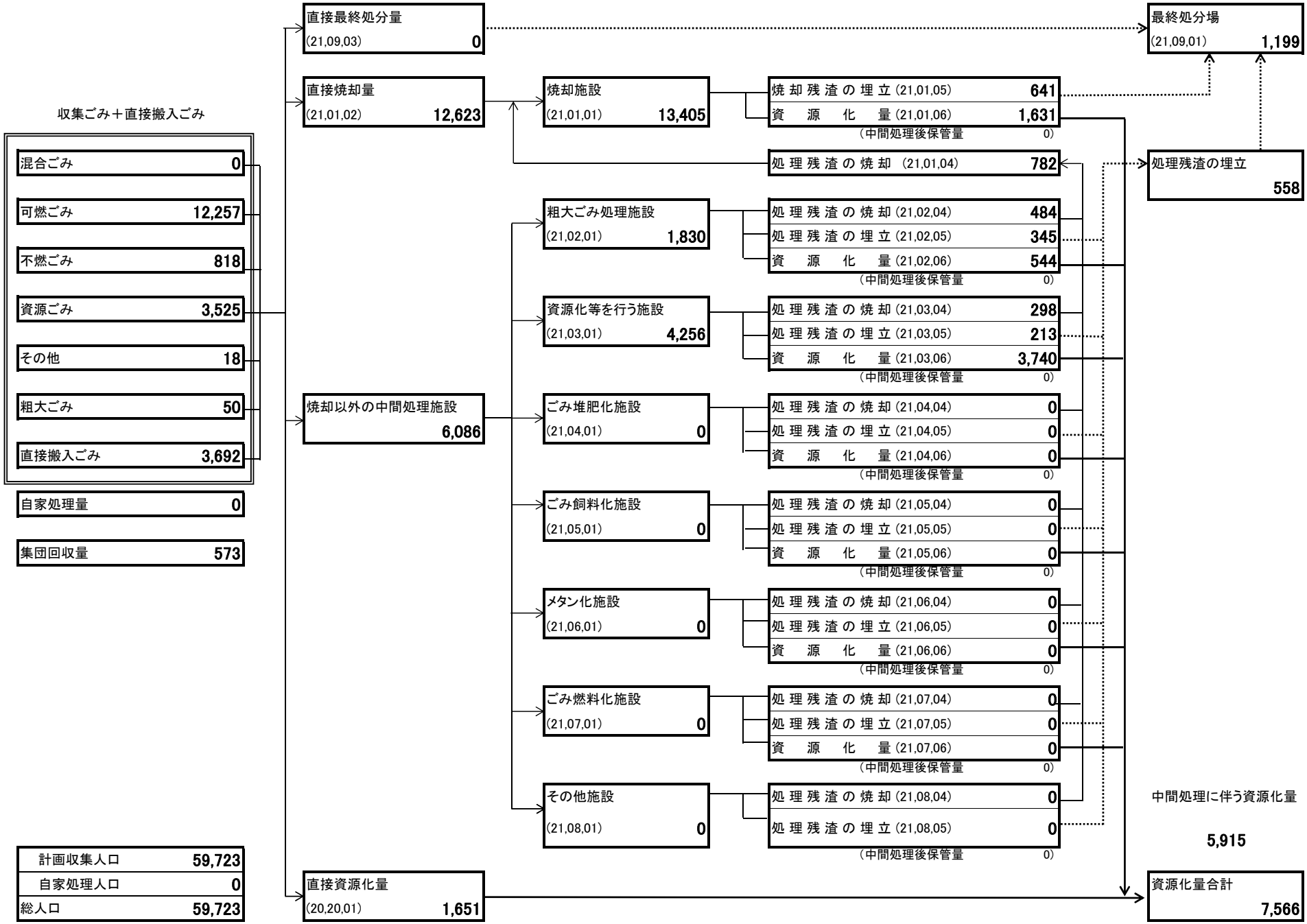合計 処理量（平成30年度実績） ごみ処理フローシート