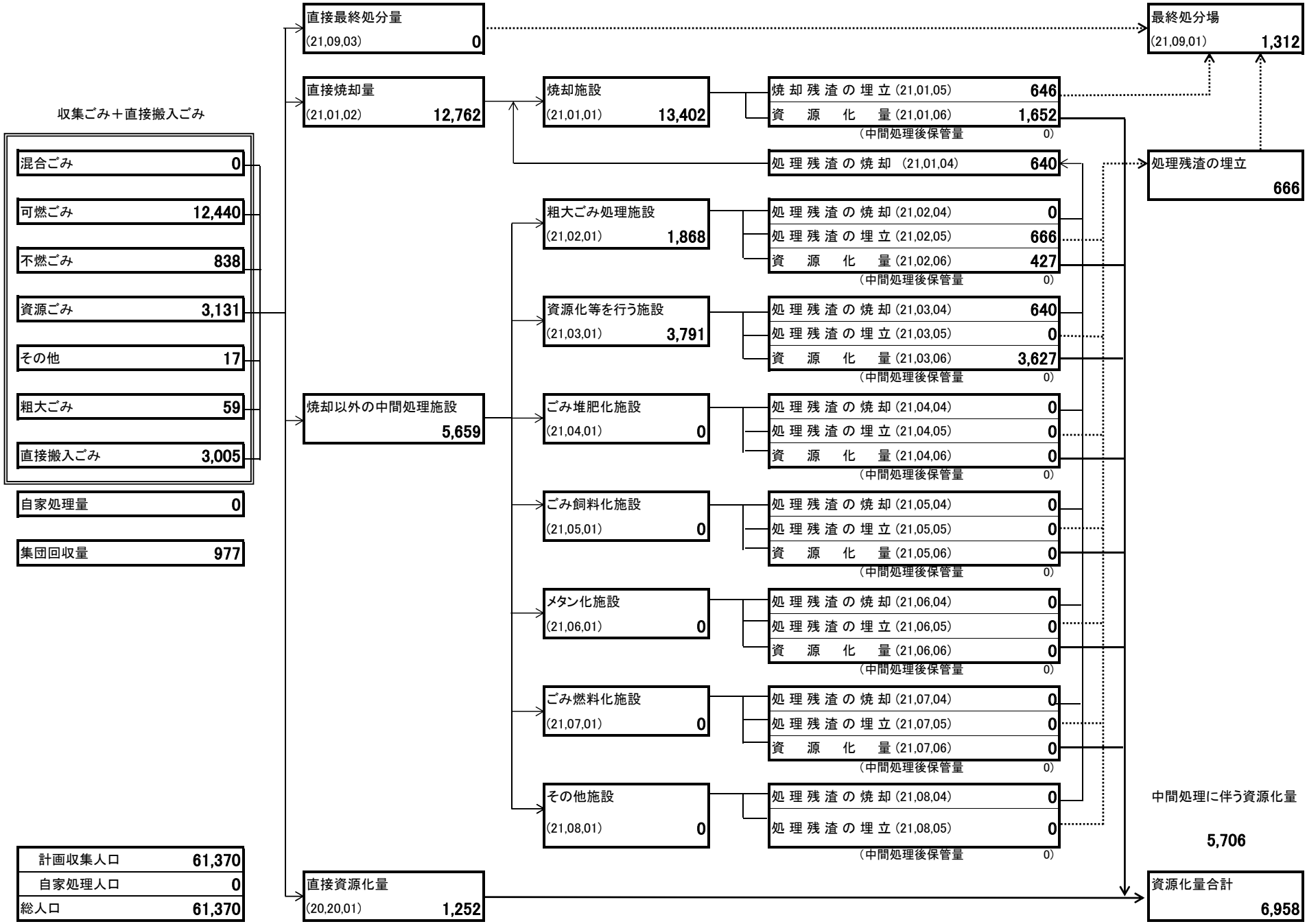合計 処理量（平成26年度実績）ごみ処理フローシート