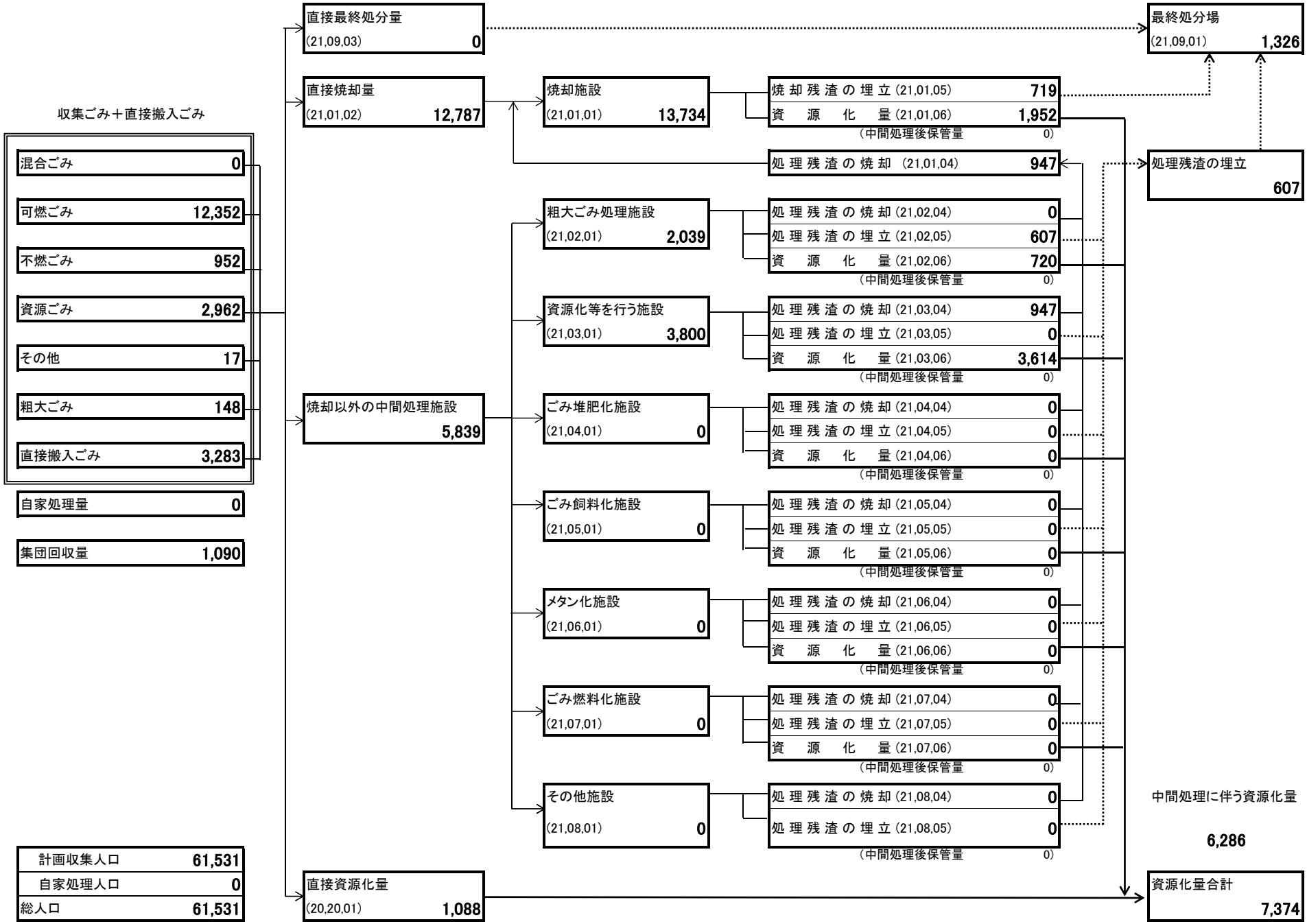合計 処理量（平成25年度実績）ごみ処理フローシート