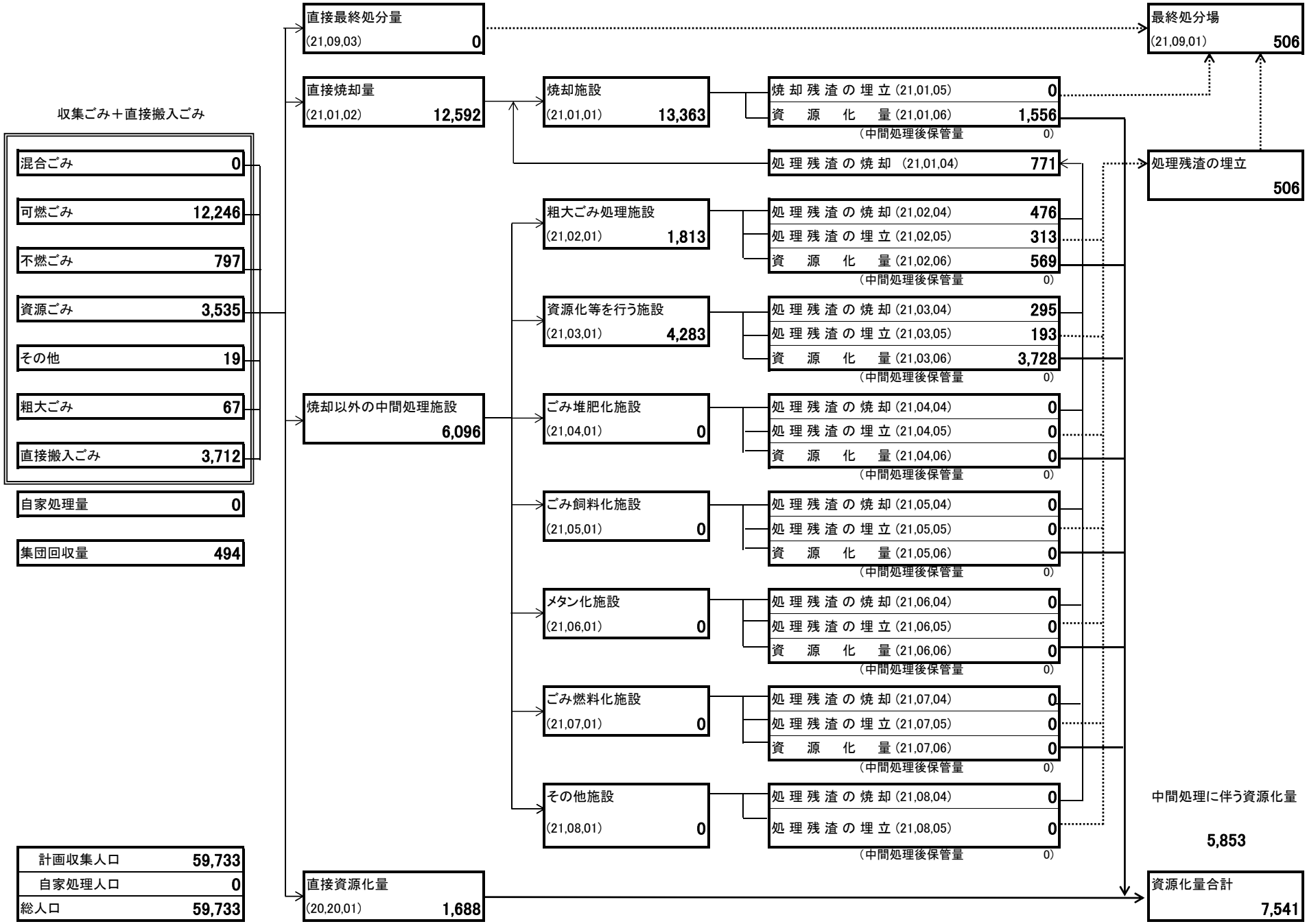合計 処理量（令和1年度実績） ごみ処理フローシート