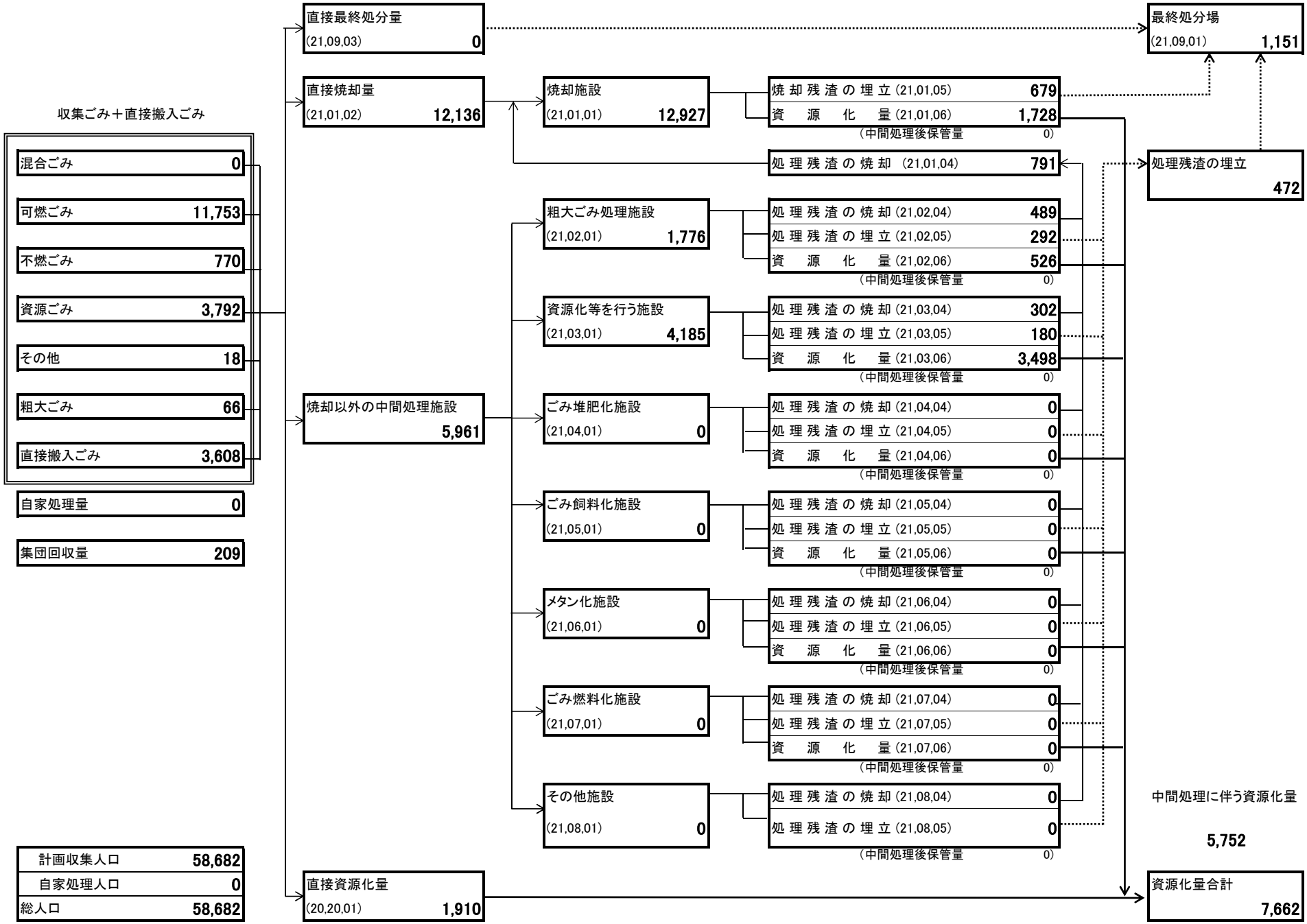合計 処理量（令和3年度実績） ごみ処理フローシート