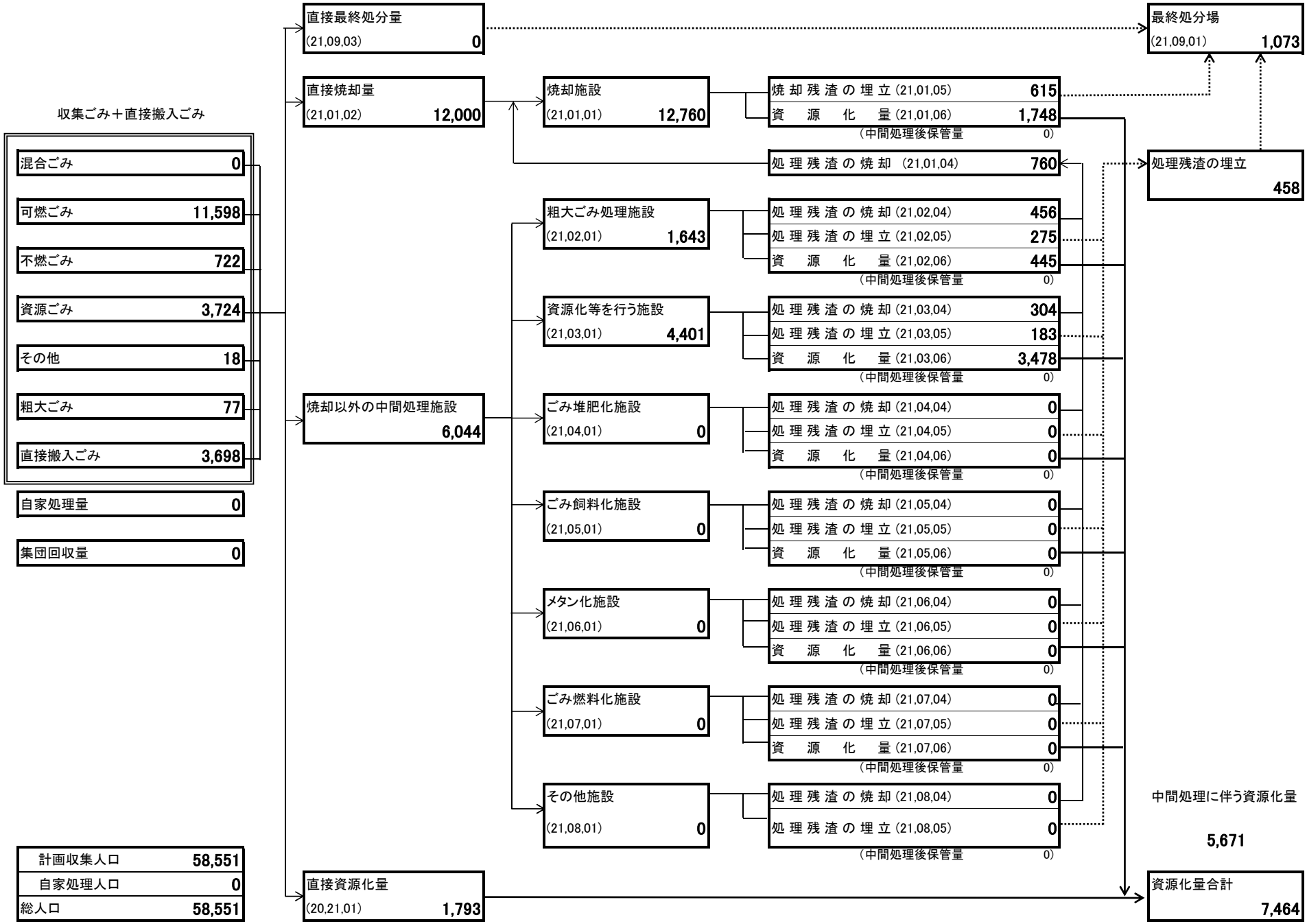合計 処理量（令和4年度実績） ごみ処理フローシート